ОСНОВНЫЕ ТЕХНИЧЕСКИЕ ХАРАКТЕРИСТИКИ

УСТАНОВКА УФ-ОБЕЗЗАРАЖИВАНИЯ СТОЧНОЙ ВОДЫ

УОВ-УФТ-АМС-2-700

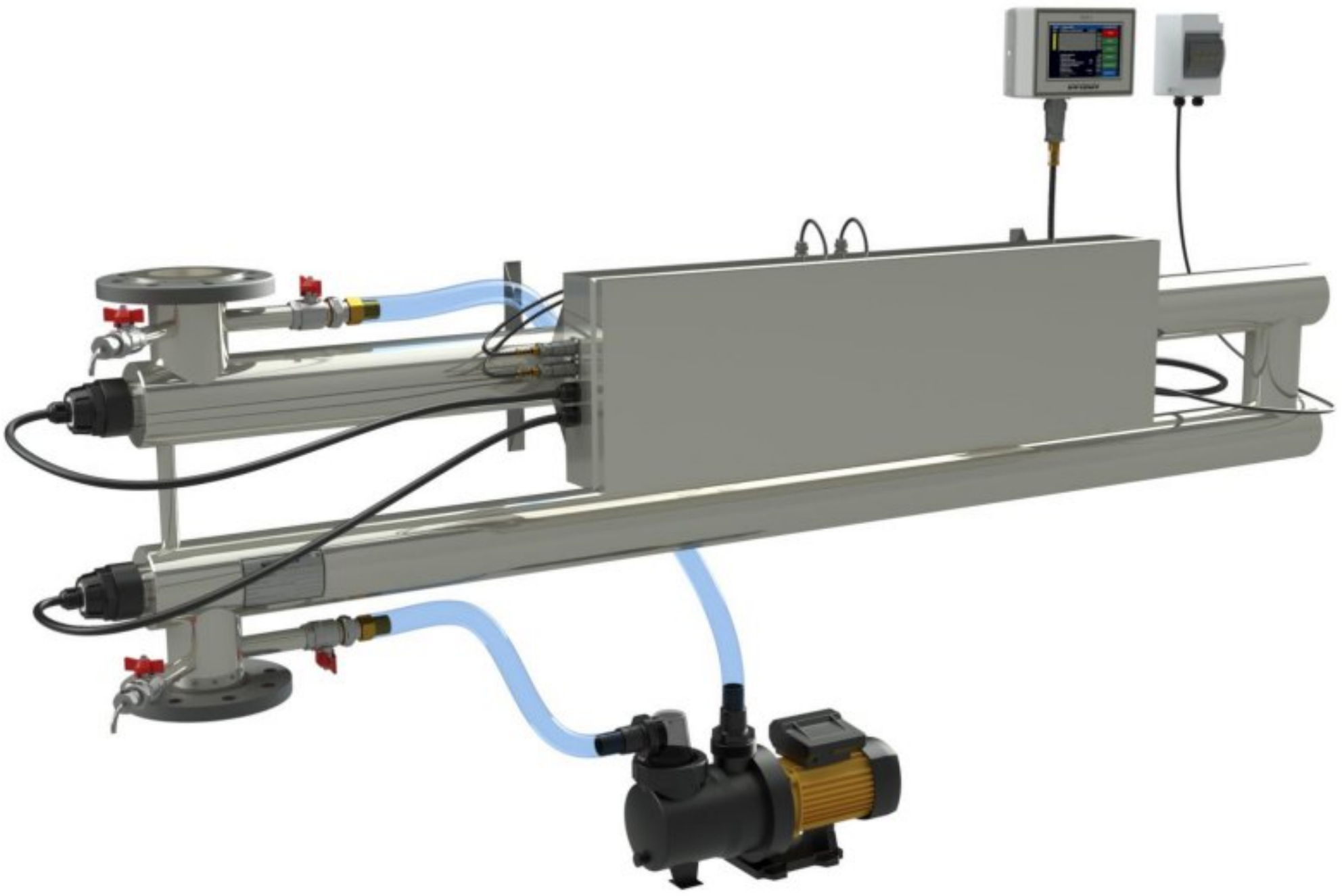

Установка предназначена для ультрафиолетового обеззараживания **СТОЧНОЙ** воды. Условия эксплуатации: в закрытых, отапливаемых, вентилируемых помещениях при температуре окружающего воздуха от +5℃ до +35℃ и относительной влажности воздуха с верхним значением 80% при +25℃. Температура исходной воды от +1℃ до +30℃.

- Климатическое исполнение и категория размещения – УХЛ 4 по ГОСТ 15150-69.
- Класс электробезопасности – 1 по ГОСТ 12.2.007-80.

Степень защиты оболочки от попадания пыли и влаги:

- Камера обеззараживания - IP 65 по ГОСТ 14254-80
- Корпус ЭПРА - IP 54 по ГОСТ 14254-80.

Другая степень защиты и климатическое исполнение по запросу.

Информационный лист для подбора. Не заменяет паспорт изделия. Параметры подтверждаются при заказе.

Наименование	Ед. измерения	Показатель
Условная производительность *зависит от коэффициента пропускания воды и дозы УФ облучения*	$м^3/ч$	8...50
Рабочее давление не более	$кг/см^2$	10
Напряжение питания	В	220
Частота тока	Гц	50-60
Потребляемая мощность не более	кВт	1,4
Коэффициент мощности не менее	cos φ	0,96
Камера обеззараживания		AISI 304
Входной/выходной патрубки, фланцы ПВХ		Ду80
Шкаф ЭПРА		AISI 304
УФ-лампа		ДБ-32600
Количество УФ-ламп		2
Ресурс УФ-ламп не менее	часов	12 000
Количество включений/выключений не менее		5 000
Объём камеры обеззараживания	л.	20
Общая масса	кг.	42

ПРОИЗВОДИТЕЛЬНОСТЬ УСТАНОВКИ В ЗАВИСИМОСТИ ОТ КОЭФФИЦИЕНТА ПРОПУСКАНИЯ ВОДОЙ УФ-ЛУЧЕЙ И ДОЗЫ ОБЛУЧЕНИЯ			
Исходная вода	Коэффициент пропускания УФ излучения A >, %	Доза облучения D, $мДж/см^2$	Производ-сть Qмакс, м3/ч не более
Сточная вода после очистки	50	30	17
Сточная вода после очистки при неблагоприятной эпидемической ситуации	50	65	8
Сточная вода после биологической очистки	60	30	28
Сточная вода после биологической очистки при неблагоприятной эпидемической ситуации	60	65	13
Сточная вода после полной биологической очистки	**65**	**30**	**45**
Сточная вода после полной биологической очистки при неблагоприятной эпидемической ситуации	65	65	20
Сточная вода после полной биологической очистки и доочистки	70	30	50
Сточная вода после полной биологической очистки и доочистки при неблагоприятной эпидемической ситуации	70	65	22

Информационный лист для подбора. Не заменяет паспорт изделия. Параметры подтверждаются при заказе.

УПРАВЛЕНИЕ И КОНТРОЛЬ

БСК-3

Система состоит из:

- блока контролера БСК-3, который монтируется в блоке питания (Шкаф ЭПРА) УФ-оборудования, на него поступает информация с датчиков о работе установки, которую он обрабатывает и передаёт на навесной модуль с сенсорным ЖК дисплеем.

Система служит:

- для отображения визуальной информации о работе уф-оборудования, в том числе нештатных ситуаций;
- для программирования параметров работы уф-оборудования;
- для обнаружения и оповещения изменения мощности уф-потока внутри камеры обеззараживания;
- для обнаружения аварийного отключения каждого из облучателей;
- для определения температуры, а также критической температуры воды в камере обеззараживания и при этом полного отключения питания или снижение мощности облучателей до момента охлаждения её до заданной температуры;
- для определения температуры, а также критической температуры воздуха в шкафу ЭПРА;
- для определения наработки часов, окончания времени наработки каждого облучателя;
- для определения количества раз включений облучателей;
- для определения давления воды внутри камеры обеззараживания и оповещения превышения заданного уровня давления;
- для ручного и автоматического изменения мощности и отключения облучателей при определённых условиях эксплуатации;
- для включения-отключения облучателей по сигналу от датчика или другого внешнего оборудования;
- для включения-отключения облучателей оператором;
- для определения подачи внешнего питания на шкаф ЭПРА;
- для определения разгерметизации кварцевых чехлов каждого по отдельности;
- для ведения журнала событий;
- для отображения текста рекомендованных производителем действий по устранению причин аварийных ситуаций;
- для интеграции системы контроля в сети Modbus;
- для вывода и ввода сигналов дискретного управления.

Базовая (минимальная) конфигурация:

- модуль контроля и управления с цветным сенсорным ЖК-дисплеем;
- контролер работы ламп (плата ПРКЛ);
- контролер внешнего питания (плата ПКП);
- УФ-датчик;
- датчик температуры воды;
- датчик температуры воздуха в шкафу ЭПРА;
- контроллер разгерметизации кварцевых чехлов каждого по отдельности;

Информационный лист для подбора. Не заменяет паспорт изделия. Параметры подтверждаются при заказе.

КОМПЛЕКТНОСТЬ

Наименование	Количество шт.	Примечание
Камера обеззараживания в сборе с уф-лампой и кварцевым чехлом	1	
Пробоотборники	2	
Блок питания облучателей (ЭПРА)	1	На камере обеззараживания
Система управления и контроля с сенсорным цветным дисплеем	1	БСК-3
Блок промывки	1	БП-2
Термодатчик камеры обеззараживания	1	
Термодатчик Шкафа ЭПРА	1	
Датчик интенсивности уф-облучения УФД-280	1	
Контроллер разгерметизации кварцевых чехлов	1	
Бокс с автоматическим выключателем	1	
Ключ для затяжки прижимной гайки	1	
Кронштейны для крепления к стене	1	
Монтажная стойка	-	
ЗИП	состав и количество согласовывается при заказе	
Паспорт и руководство по эксплуатации на устройство обеззараживания воды	3	
Упаковка	1	

Информационный лист для подбора. Не заменяет паспорт изделия. Параметры подтверждаются при заказе.

ДОПОЛНИТЕЛЬНЫ ОПЦИИ

Система контроля БСК-3

- контроль и управление в сети Modbus RTU
- контроллер дискретных выходных сигналов (плата ПСК);
- контроллер дискретных входных сигналов (плата ППВС);
- контроллер входного сигнала датчика давления (плата ППВС);
- функция изменения мощности уф-ламп

Опциональные датчики:

- Потока воды
- Давления в камере обеззараживания

Системы очистки

- Ультразвуковая очистка УЗ

Камера обеззараживания:

Серийно изготавливается из нержавеющей стали AISI304.
По запросу из нержавеющей стали AISI316.

Расположение камеры

Горизонтальное расположение, исполнение «Т» - изготавливается серийно.
Вертикальное расположение и другие виды исполнения «И», «П», «Г» - по запросу.



Г



П

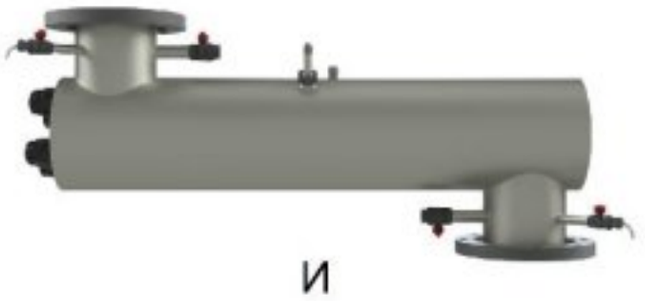

И

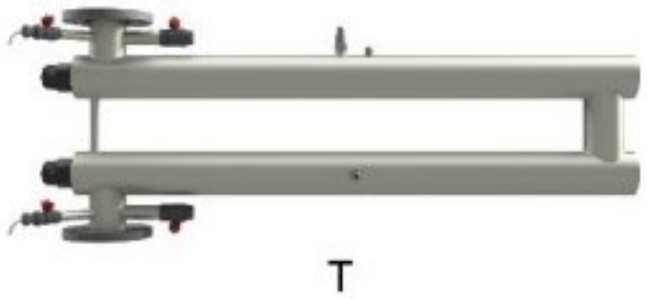

Т

Информационный лист для подбора. Не заменяет паспорт изделия. Параметры подтверждаются при заказе.

ГАБАРИТНЫЙ ЧЕРТЕЖ

АМС-2-700-Ø101,6х2-ГТ-БП-2-220в-Пром

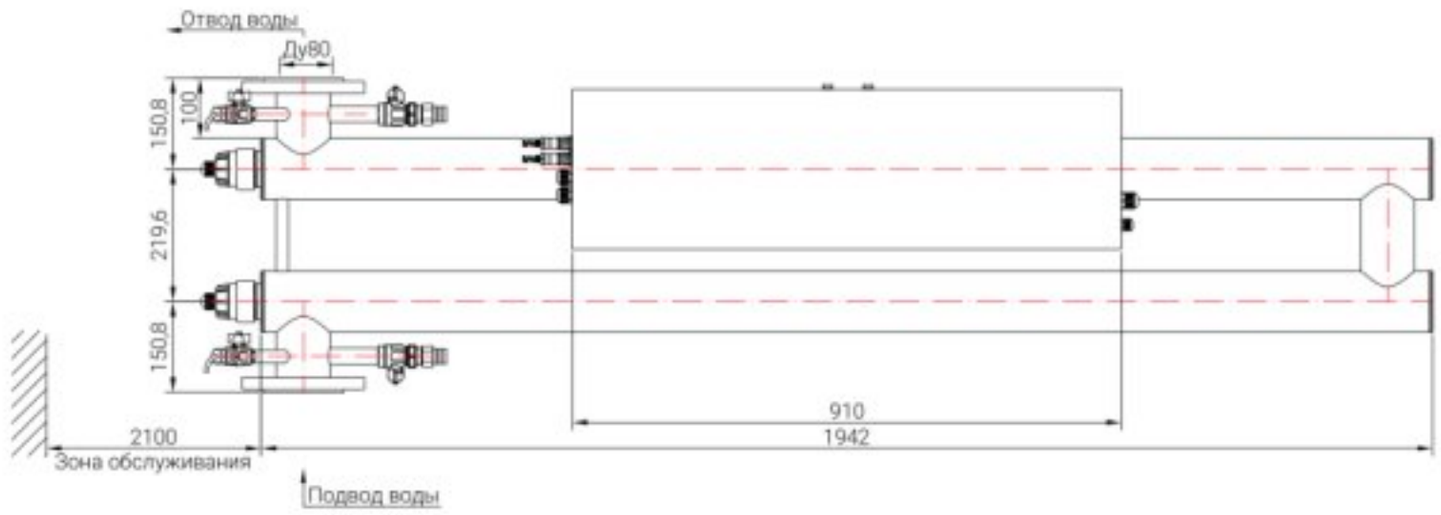

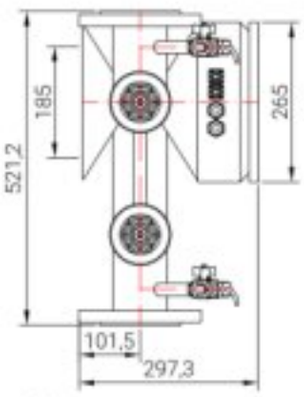

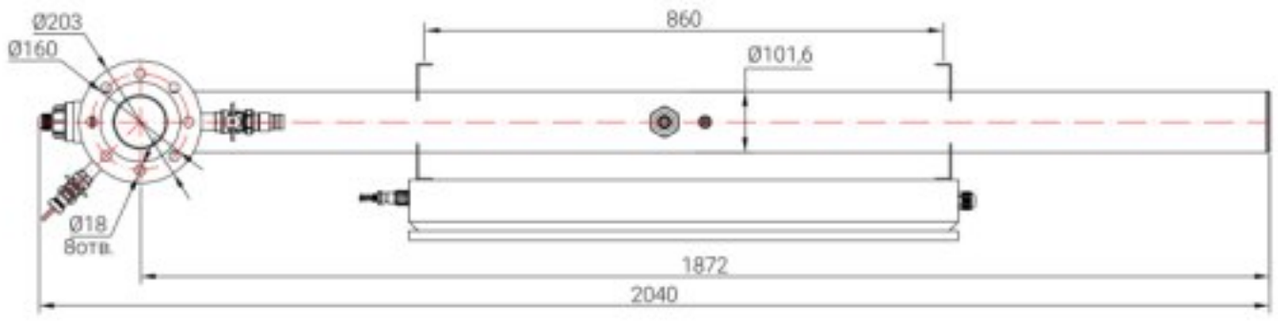

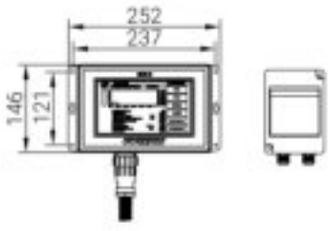

Длина кабеля от блока системы контроля и управления с ЖК-дисплеем БСК-3 до шкафа ЭПРА 5м. На заказа до 100м.

Длина кабеля от бокса с автоматами до шкафа ЭПРА 6м.

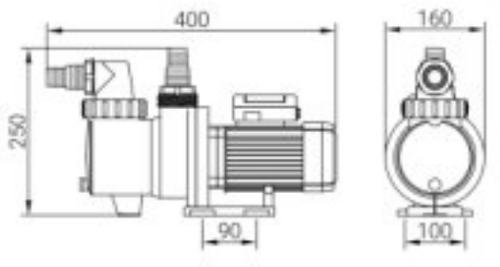

Информационный лист для подбора. Не заменяет паспорт изделия. Параметры подтверждаются при заказе.